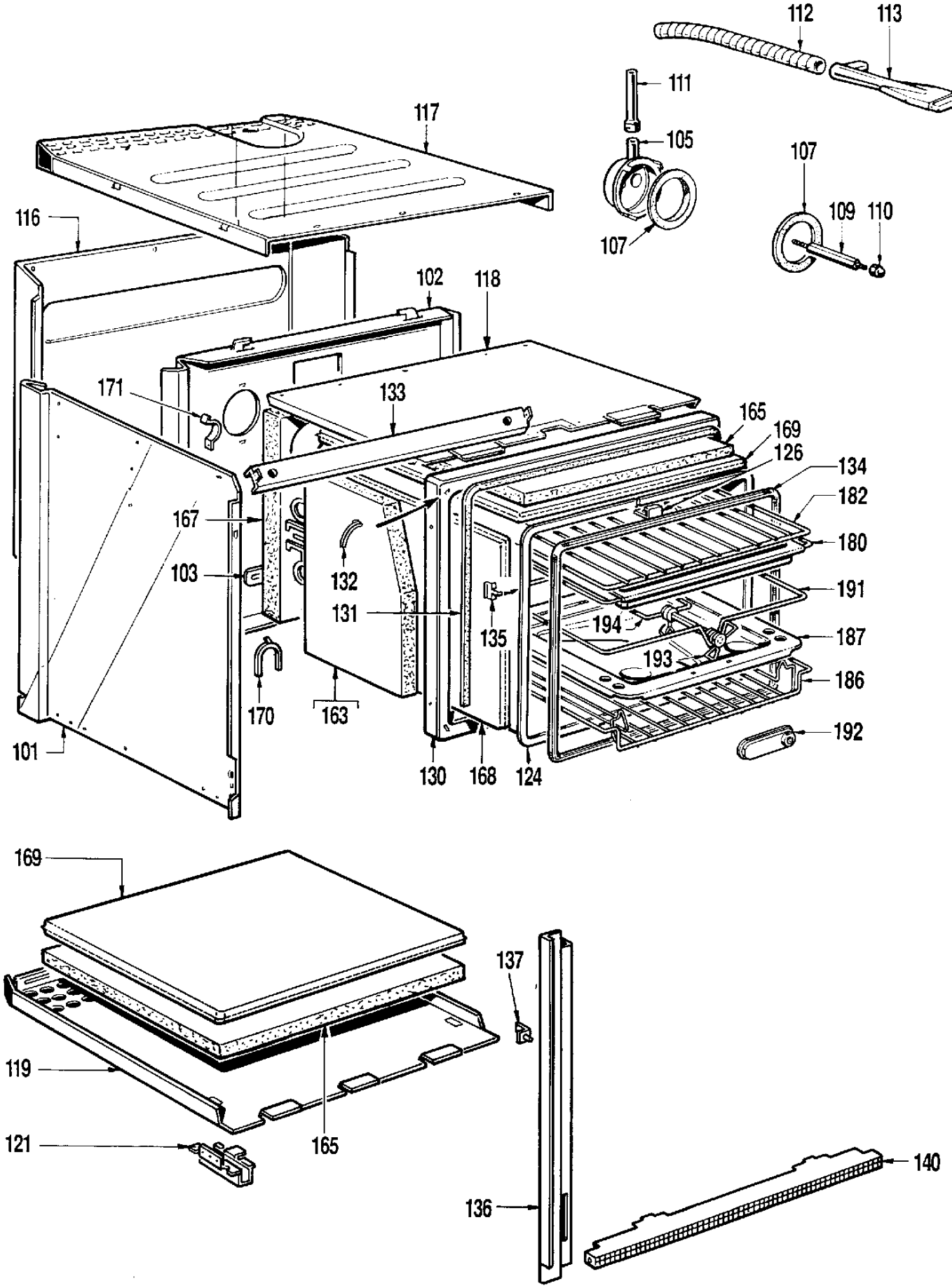
112
113
111
105
107
107
109
110
117
116
102
118
171
133
165
169
126
134
182
167
180
103
132
191
131
194
135
187
193
186
170
163
192
101
130
168
124
169
137
119
165
121
140
136

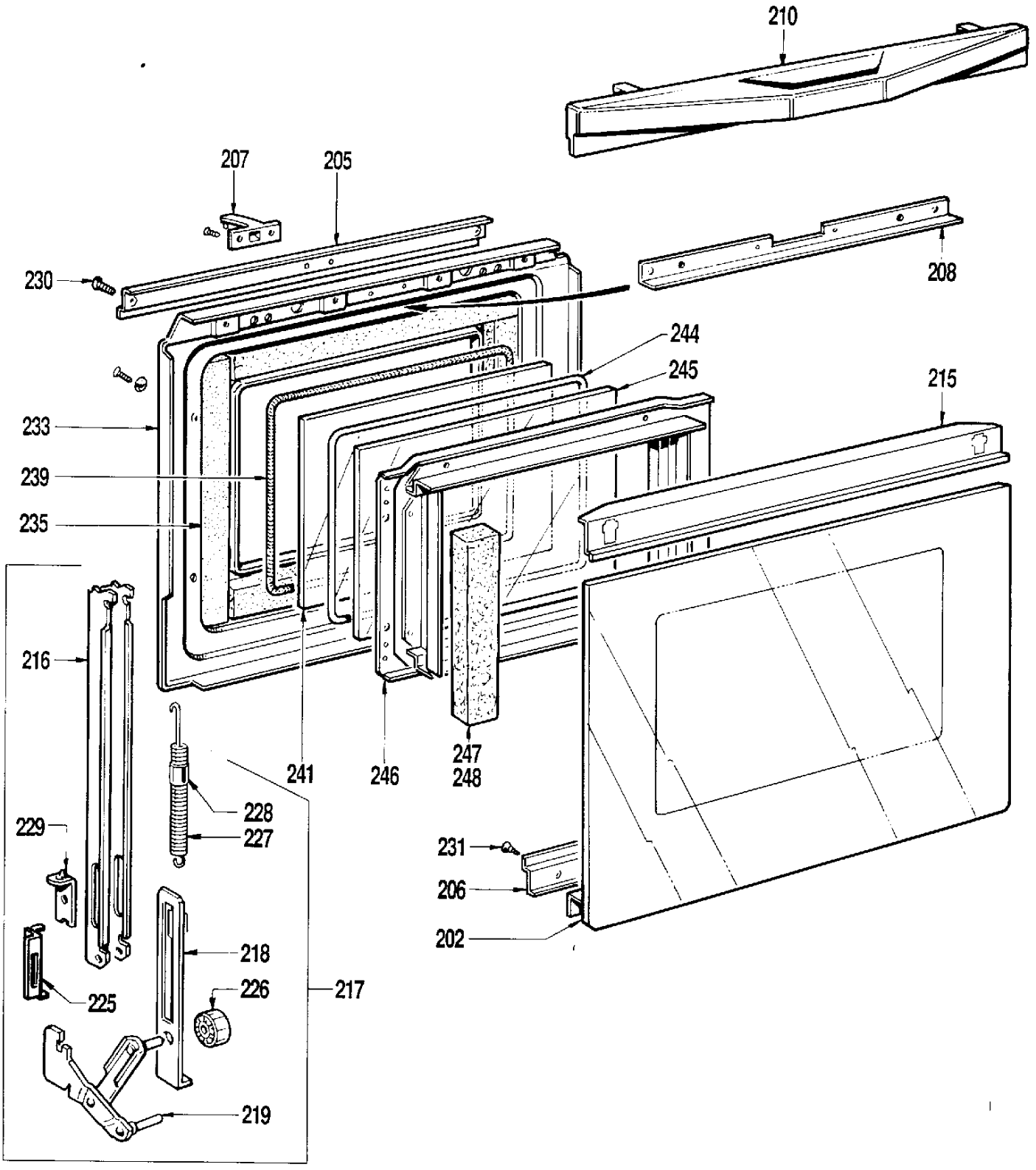
210
207
205
208
230
244
245
215
233
239
235
216
241
246
247
248
228
229
227
231
206
202
218
226
217
225
219

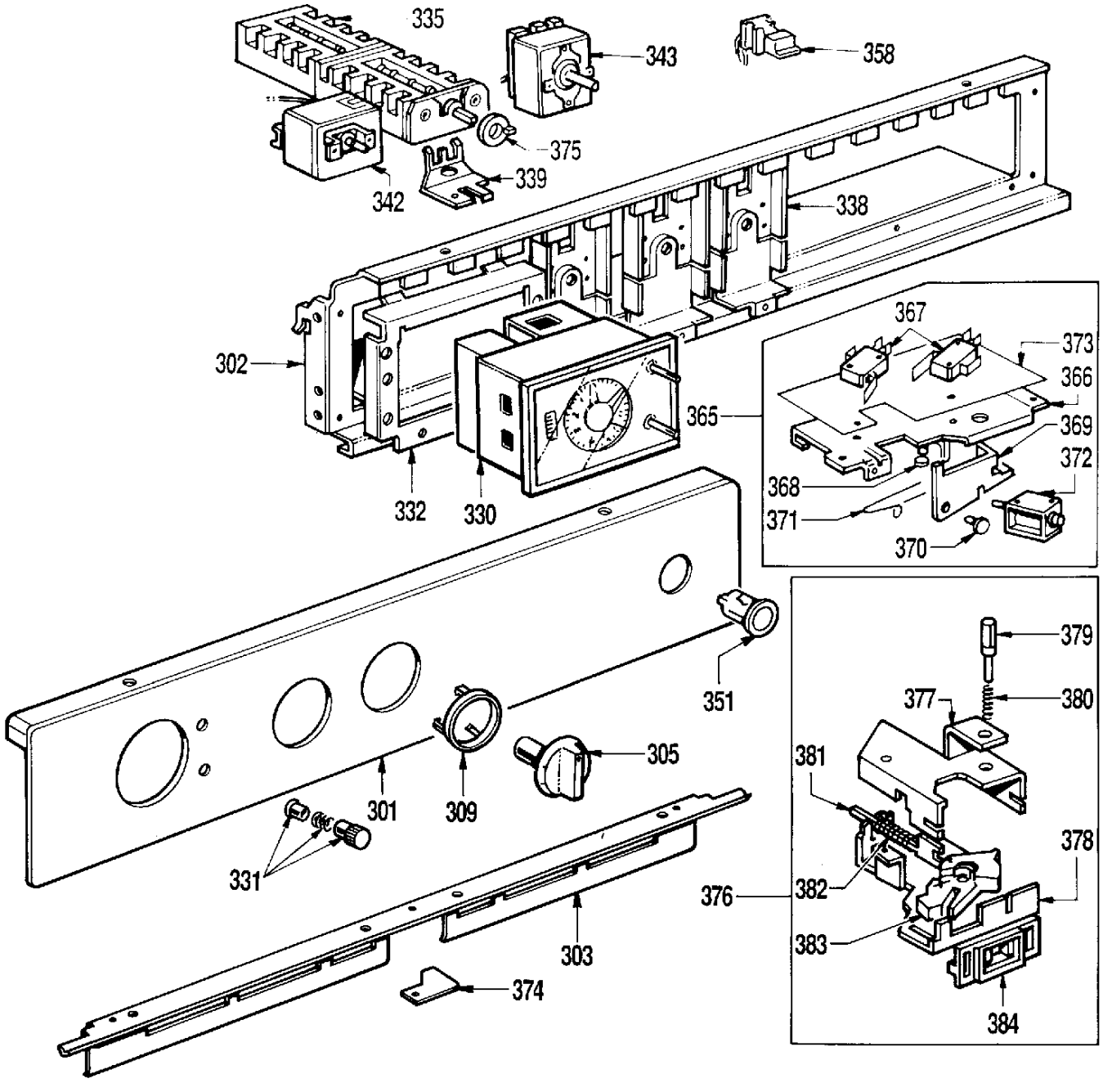
335
343
358
375
339
342
338
302
332
330
365
367
373
366
369
372
368
371
370
351
379
377
380
305
301
309
381
331
378
376
382
383
303
374
384

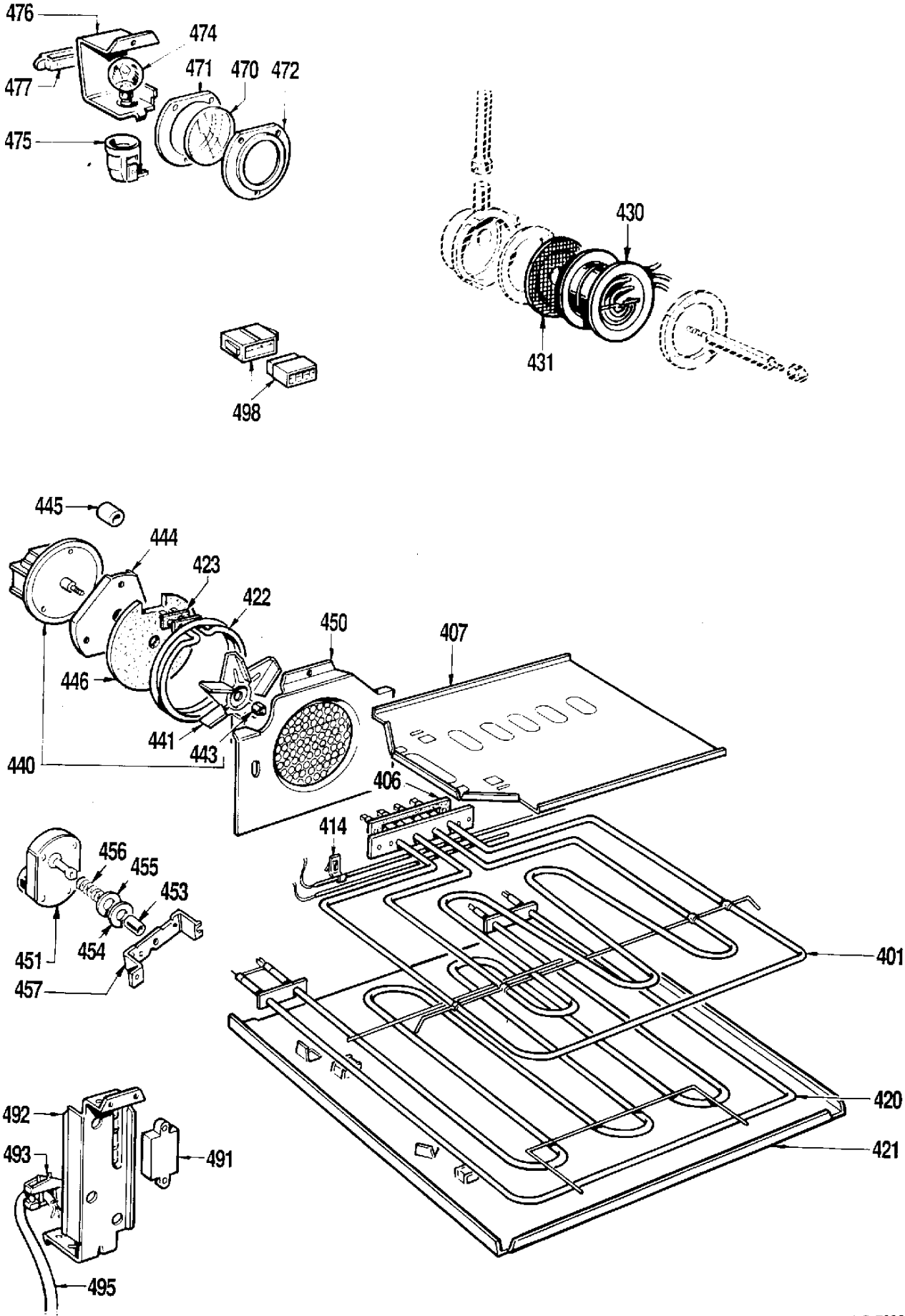
476
474
477
471
470
472
475
430
431
498
445
444
423
422
450
407
446
441
443
440
406
414
456
455
453
451
454
457
401
420
421
492
493
491
495